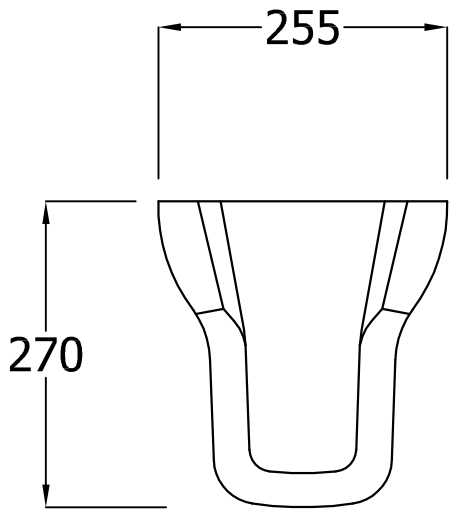
255
270

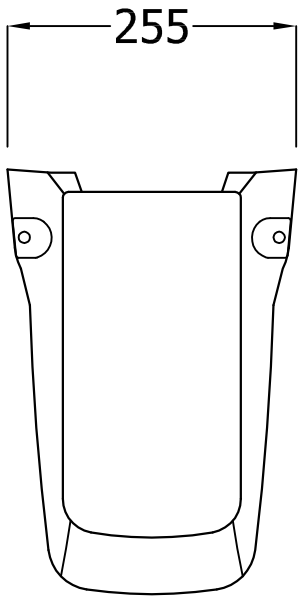
255

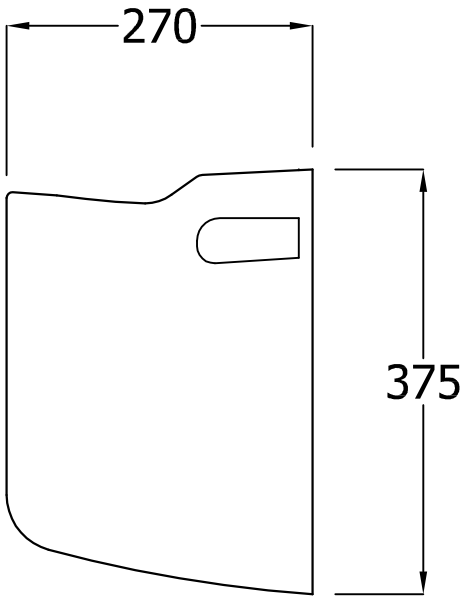
270
375