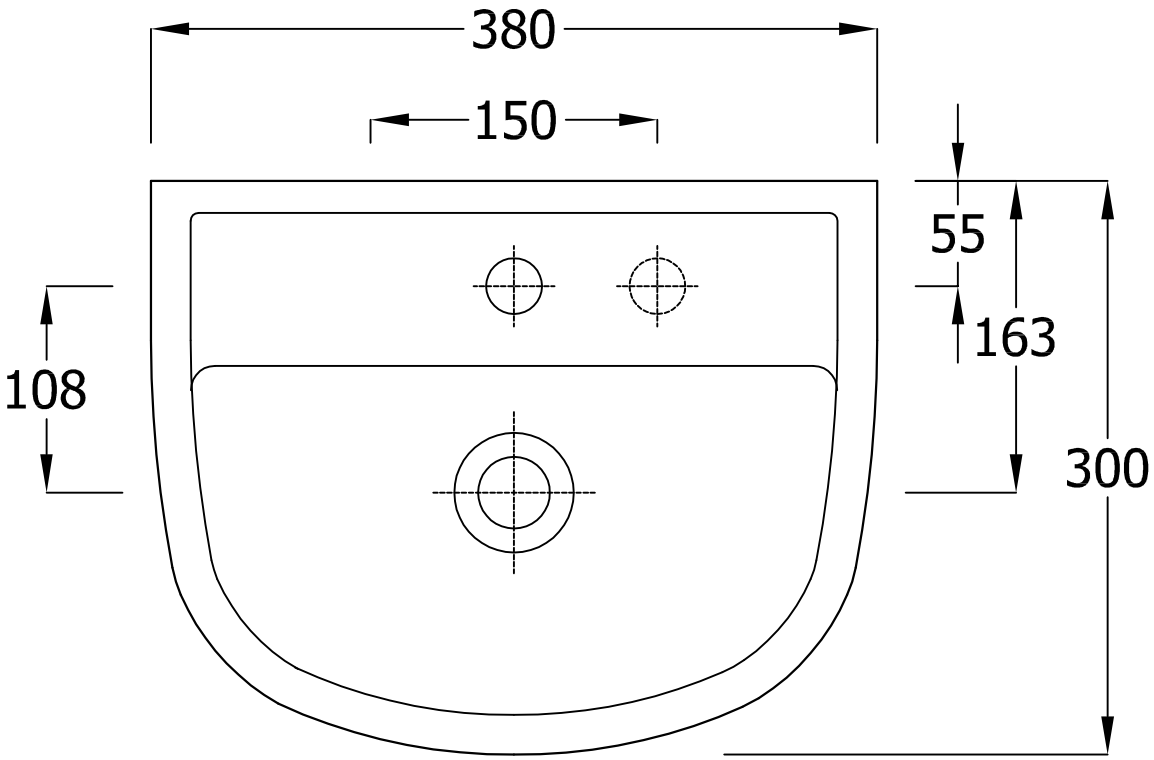
380
150
55
163
108
300

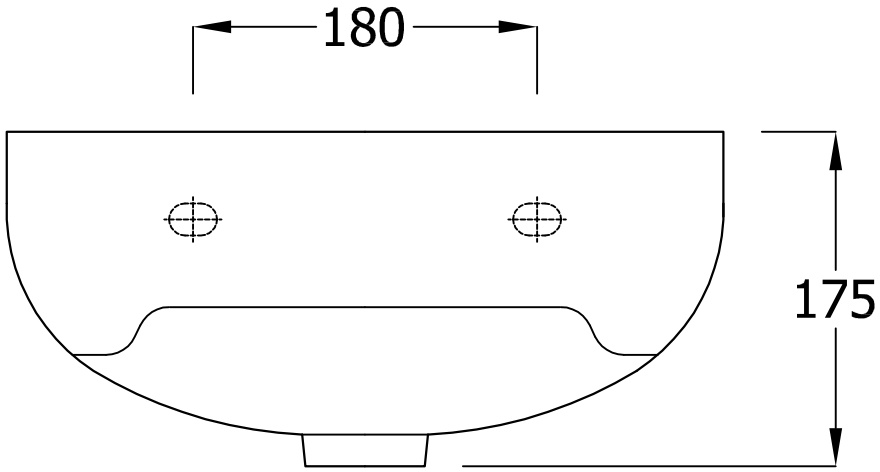
180
175